Fiery® NX Station GL

高生产力工作空间

Fiery® NX Station GL 嵌入在 Fiery NX Pro 或 NX Premium 服务器上，提供适应不同打印生产环境的集中工作站。

时尚、现代的设计

创新的工业设计为寻求高效工作空间的 Fiery 用户提供了前沿的工作环境。NX Station GL 优化了空间使用，并且有助于用户快速、简单地获取日常生产所需项目。

满足您需求的同时节省占地空间

紧凑的设计可减少 20% 以上的占地空间，同时台面提供较大的工作区用于执行校准和特性档创建等活动。顶盘可将常用物件存放在用户手边，例如 ES-2000 分光光度计。后隔舱可就近存储 ES-2000 测量标尺、背纸板或重要文件。无线鼠标和键盘节省了空间并让工作区域更加灵活。

另外还配备了五个方便使用的 USB 端口，其中三个在显示器侧面、为了方便操作，另外两个位于工作台面旁边。

快速又简单的安装和维护

NX 服务器可在滑动架上滑出，非常便于安装和维修。

Fiery Ticker 为操作员提供打印状态和警告概览。

Fiery QuickTouch 帮助实现作业和设备快速管理

NX 服务器的触摸显示屏上安装了 Fiery QuickTouch™ 软件，通过此软件可快速查看作业状态信息和访问服务器管理功能。只要轻轻一碰，操作员就可以通过显示器轻松访问直观的系统安装、备份和还原功能，以及系统诊断。

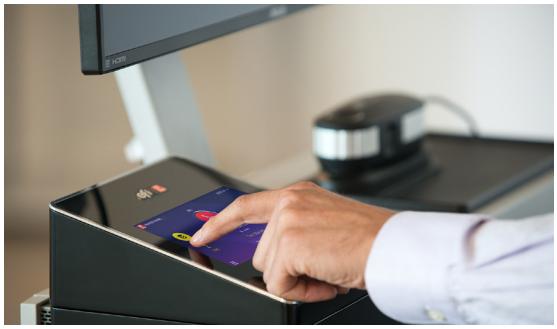

NX Station GL 尺寸

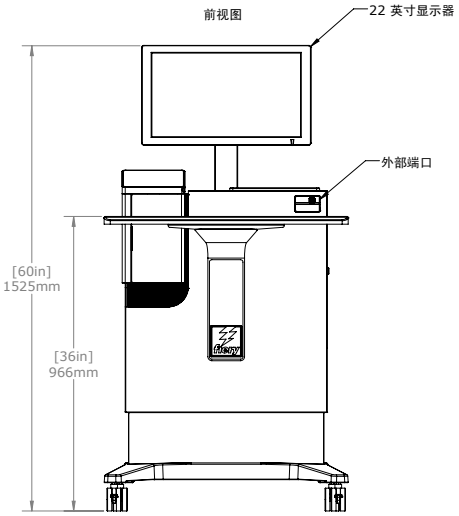

NX Station GL 规格

- 装箱重量（不包含服务器）：约 52.4 kg
- 单独重量（不包含服务器或包装）：41.9 kg
- 显示器
  - 55.9 cm，分辨率 1680 x 1050
  - 能耗：100-240V，50/60Hz，1.2A
- 无线键盘和鼠标
  - 一个可同时运行键盘和鼠标的无线 USB 适配器。
  - 无线键盘需要一个 AAA 电池（随附）
  - 无线鼠标需要一个 AA 电池（随附）
- NX Station 有 2 个 USB 3.0 端口。Fiery NX 服务器上有额外的 USB 端口可用。
- 安全认证
  - 已与 Fiery 服务器一起进行机械稳定性测试
  - 已获 CB 体系报告中规定的 CE 标准
- 电源线
  - Fiery 服务器随附的国际标准电源线：长 1.83 m
- 总共四个脚轮，前两个可锁定

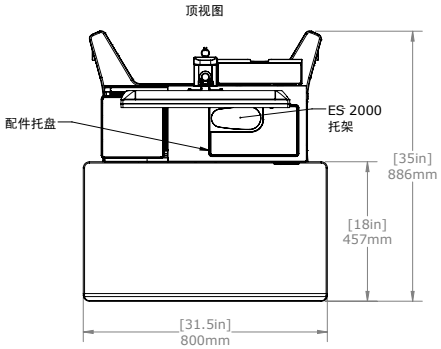

EFI 助力成功。

我们致力于标牌、包装、纺织品、瓷砖以及个性化文档研发出突破性技术，凭借种类繁多的打印机、墨水、数字化前端以一套全面的业务流程和生产工作流程套件，即简化整体生产流程又可相互无缝连接，提升您的竞争力以及工作效率。更多信息请访问 www.efi.com 或拨打 +86 21 6319 0058。

Nothing herein should be construed as a warranty in addition to the express warranty statement provided with EFI products and services.

The APPS logo, AutoCal, Auto-Count, Balance, BESTColor, BioVu, BioWare, ColorPASS, Colorproof, ColorWise, Command WorkStation, CopyNet, Cretachrom, Cretaprint, the Cretaprint logo, Cretaprinter, Cretaroller, Digital StoreFront, DirectSmile, DocBuilder, DocBuilder Pro, DockNet, DocStream, DSFdesign Studio, Dynamic Wedge, EDOX, EFI, the EFI logo, Electronics For Imaging, Entrac, EPCount, EPPhoto, EPRegister, EPStatus, Estimate, ExpressPay, FabriVU, Fast-4, Fiery, the Fiery logo, Fiery Driven, the Fiery Driven logo, Fiery JobFlow, Fiery JobMaster, Fiery Link, Fiery Navigator, Fiery Prints, the Fiery Prints logo, Fiery Spark, FreeForm, Hagen, Inktensity, Inkware, Jetrion, the Jetrion logo, LapNet, Logic, Metrix, MicroPress, MiniNet, Monarch, OneFlow, Pace, Pecas, Pecas Vision, PhotoXposure, PressVu, Printcafe, PrinterSite, PrintFlow, PrintMe, the PrintMe logo, PrintSmith, PrintSmith Site, PrintStream, Print to Win, Prograph, PSI, PSI Flexo, Radius, Remoteproof, RIPChips, RIP-While-Print, Screenproof, SendMe, Sincrolor, Splash, Spot-On, TrackNet, UltraPress, UltraTex, UltraVu, UV Series 50, VisualCal, VUTEk, the VUTEk logo, and WebTools are trademarks of Electronics For Imaging, Inc. and/or its wholly owned subsidiaries in the U.S. and/or certain other countries.

All other terms and product names may be trademarks or registered trademarks of their respective owners, and are hereby acknowledged.

© 2017 ELECTRONICS FOR IMAGING, INC. ALL RIGHTS RESERVED. | WWW.EFI.COM

TL007.02.17_SC